TUERCA CANASTILLA M6

Cód. 110707046

VENTAJAS

- Facil montaje y desmontaje.
- Facilita el ensamblaje en componentes modulares.
- Especializada para la aplicación en racks de telecomunicaciones



MATERIAL

Canastilla: Fleje de acero de alto carbono templado
Tuerca: Acero de bajo carbono

ACABADOS

Desgasificado y zincado azul

DATOS TÉCNICOS

Rosca: M6x1.0 6H
Montaje: Cuadrante 9x9

DIMENSIONES

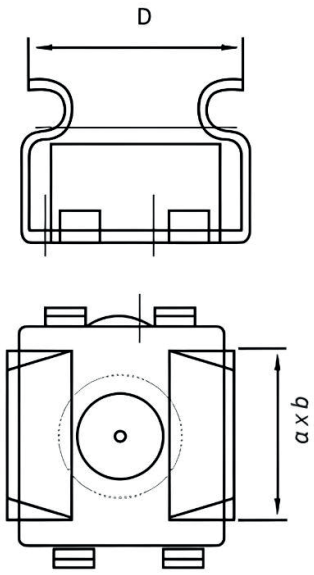

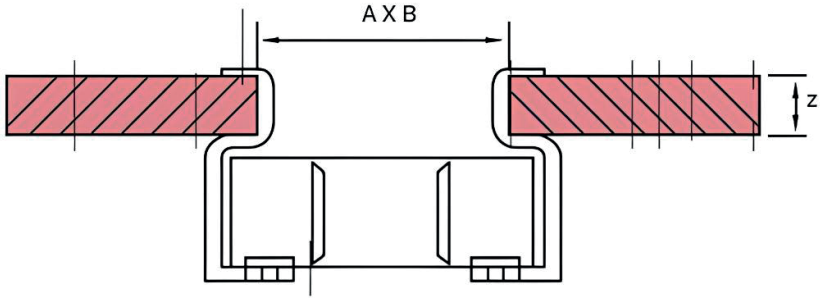

Tornillo	a x b	Z	A X B	D
M6	9x9	0.8 - 3.5	9x9	13

Dimensiones dadas en milímetros (mm)

Copyright 2026 BECOR - Sujetos a cambio sin previo aviso.